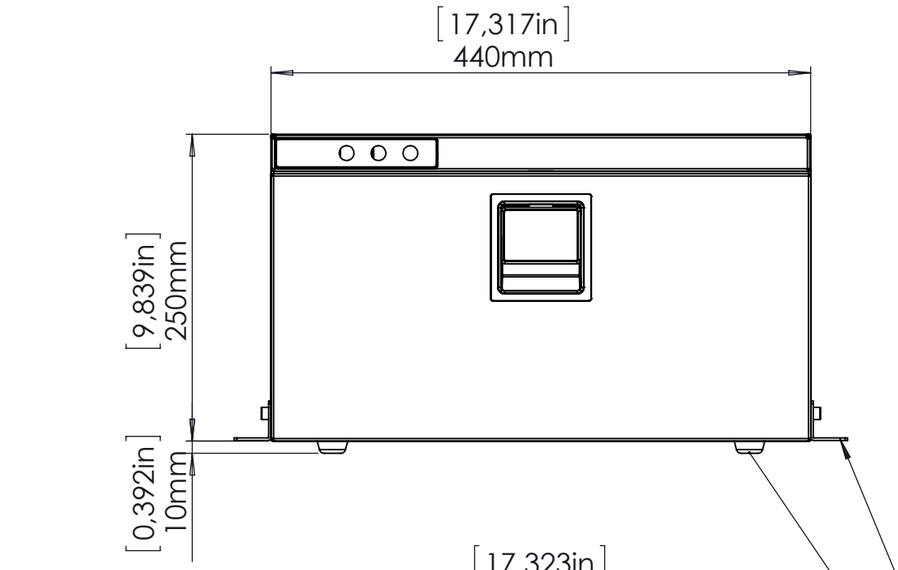

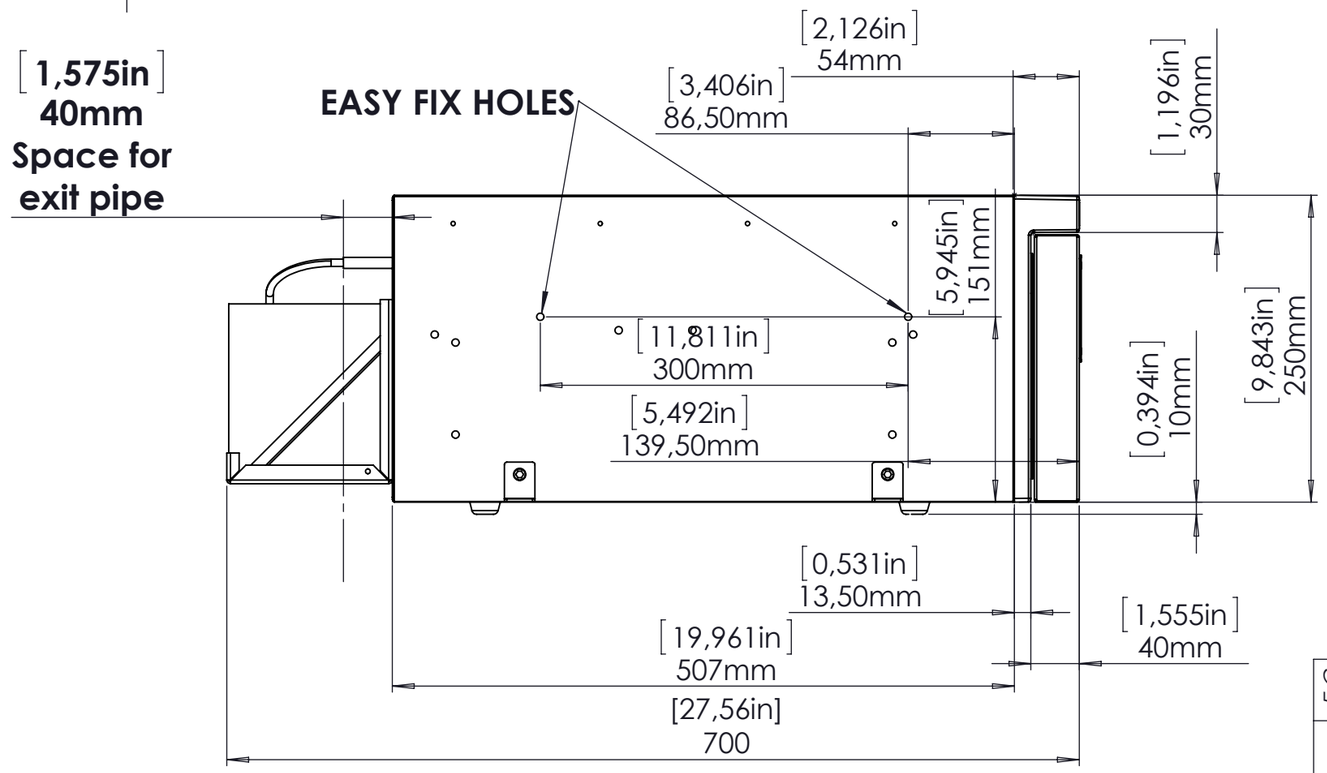

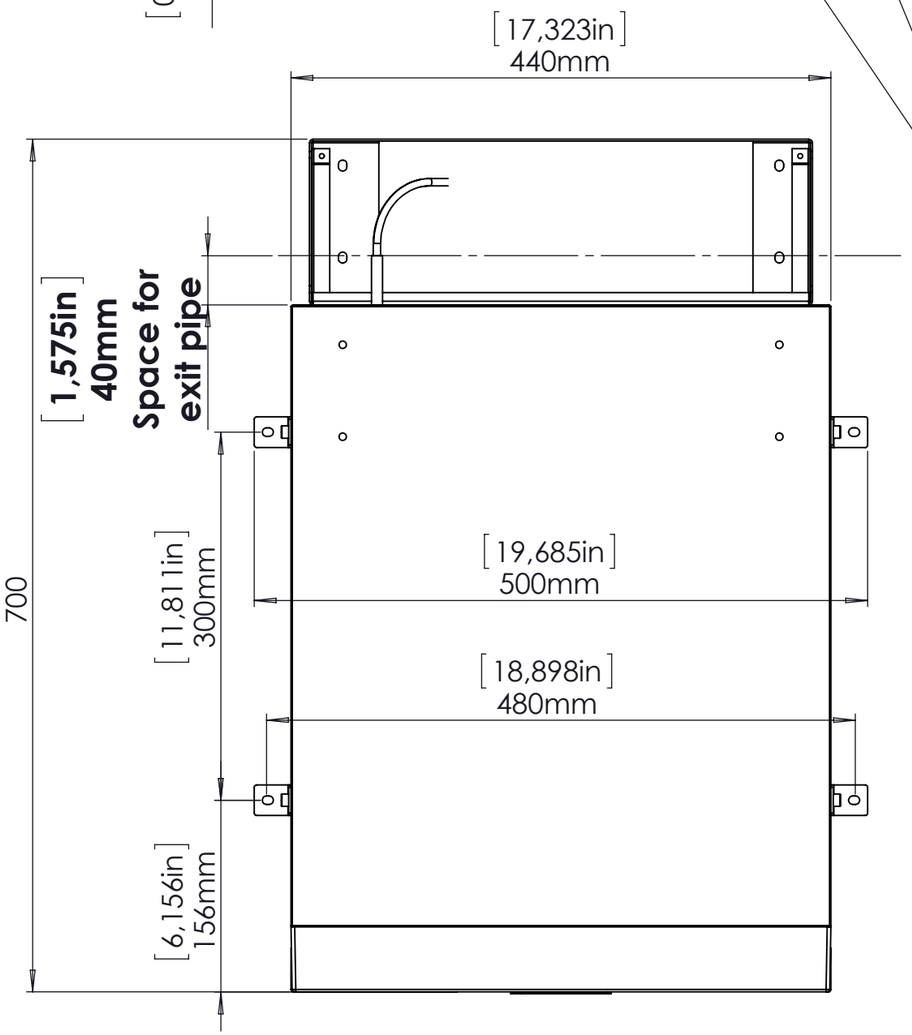

if used the brackets
to block the fridge,
feet should be removed

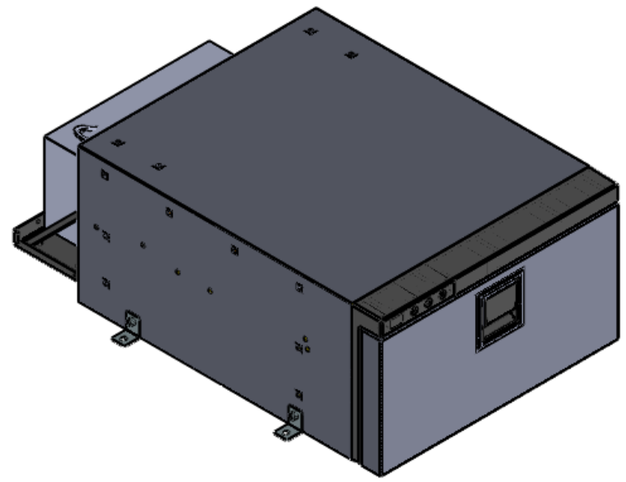

TUTTI I MATERIALI E COMPONENTI NON DEVONO CONTENERE PIOMBO, MERCURIO, CADMIO, CROMO ESAVALENTE, BIFENILI POLIBROMURATI (PBB) O ETER DI DIFENILE POLIBROMURATO (PBDE).
(Direttiva 2002/95/CE del Parlamento Europeo e del Consiglio del 23 gennaio 2003)

	DR30					
Pos.	DENOMINAZIONE	Q	Materiale	Stato/Unific.	Peso	Codice

Tolleranze generali	Caratteristiche speciali da P-PRO1	Disegnato	Data	Scala	Cod. provv.
ISO 2768 - m	CRITICA IMPORTANTE			1:5	Sost. il

indel Webasto Marine
Via dei Ronchi,11 - 47866 Sant'Agata Feltria (RN)
Tel.+39 0541 848 030-Fax +39 0541 848 563

Disegno eseguito con CAD vietata la modifica manuale

CODICE

A termini di legge ci riserviamo la proprietà di questo disegno con divieto di riproduzione senza la nostra autorizzazione

Nº	Data	Dis.	MODIFICHE	E.C.

A3